CONFIGURAÇÃO DE PENAS P/ PLOTAGEM

COR		ESP.
1	07	0,1
2	07	0,2
3	07	0,3
4	07	0,4
5	07	0,5
6	07	0,6
7	07	0,25
8	07	0,09
9	07	0,15
140	140	0,15
162	162	0,15

POÇO DE SUCÇÃO

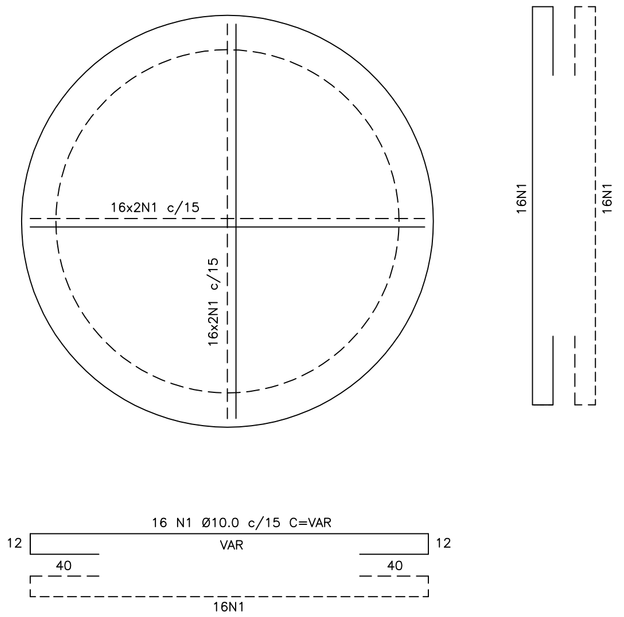

ARMAÇÃO DA LAJE DE FUNDO
ESCALA 1/25

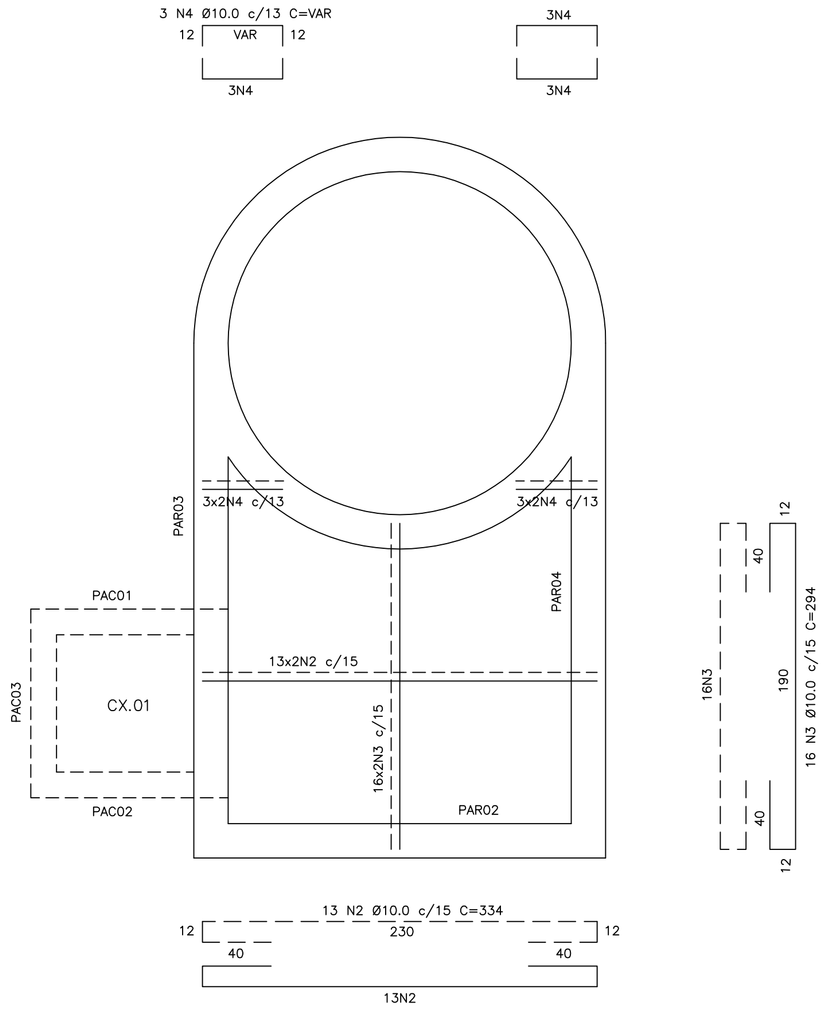

ARMAÇÃO DA LAJE DE FUNDO
ESCALA 1/25

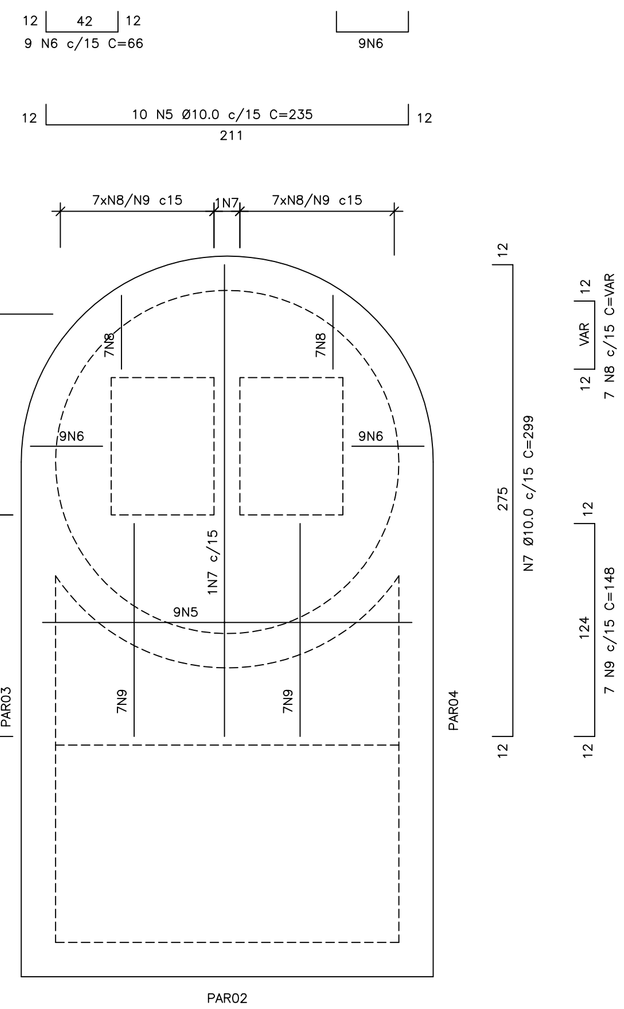

ARMAÇÃO DA LAJE DE TAMPA
ESCALA 1/25

QUADRO DO AÇO - POÇO DE SUCÇÃO

N	ϕ	QUANT	COMPRIMENTO	
			UNIT (cm)	TOTAL (m)
1	10.0	64	VAR	215,04
2	10.0	26	334	86,84
3	10.0	32	294	94,08
4	10.0	12	VAR	8,52
5	10.0	10	235	23,50
6	10.0	18	66	11,88
7	10.0	1	299	2,99
8	10.0	7	VAR	5,95
9	10.0	7	148	10,36
10	12.5	64	347	222,08
11	12.5	32	334	106,88
12	12.5	16	561	89,76
13	12.5	16	530	84,80
14	10.0	38	725	275,50
15	10.0	38	791	300,58
16	10.0	73	471	343,83
17	10.0	49	211	103,39

RESUMO DO AÇO - POÇO DE SUCÇÃO

AÇO	Ø (mm)	Total (m)	Peso (kg)
CA-50	10.0	1482,46	915
CA-50	12.5	503,52	484,89
TOTAL			1400
TOTAL+10%			1540

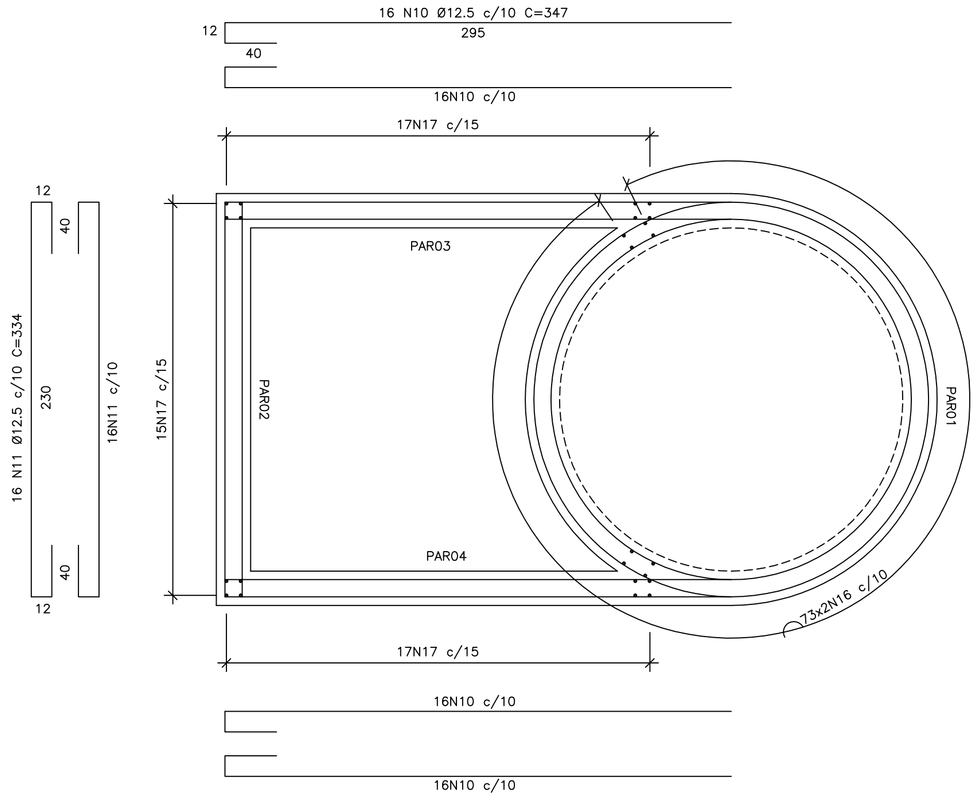

ARMAÇÃO DAS PAREDES
ESCALA 1/25

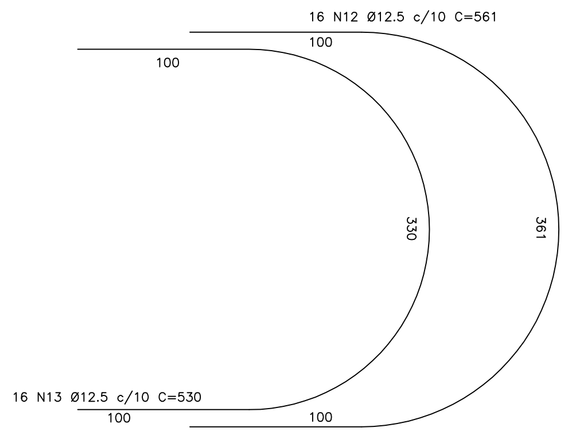

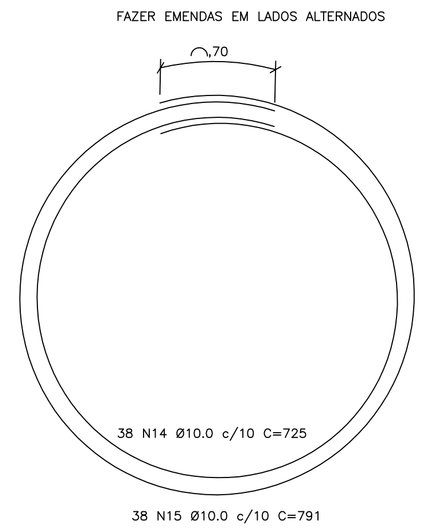

ARMAÇÃO HORIZONTAL – PAR01
ESCALA 1/25

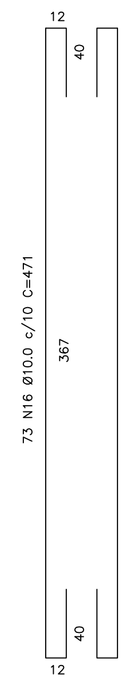

ARMAÇÃO VERTICAL – PAR01
ESCALA 1/25

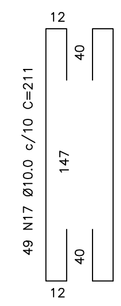

ARMAÇÃO VERTICAL – PAR03
ESCALA 1/25

ESTE DESENHO É PROPRIEDADE DA COMPANHIA ESPÍRITO SANTENSE DE SANEAMENTO – CESAN E NÃO PODE SER COPIADO SEM SUA AUTORIZAÇÃO.

NÚMEROS	TÍTULOS
PRINCIPAIS DESENHOS DE REFERÊNCIA	

Nº	LOCAL	DISCRIMINAÇÃO	DES.	DIV.	GER.	DATA
REVISÃO						

CANCELA E SUBSTITUI O DESENHO NÚMERO:

CANCELADO E SUBSTITUIDO PELO DESENHO NÚMERO:

CENTRO DE DOCUMENTAÇÃO
RECEBIDO: / /
Nº DOC.: ASS.:
APROVAÇÃO CESAN:
ASS.: MATR.:
UNID.: DATA: / /

ESTA APROVAÇÃO NÃO ISENTA A CONTRATADA DE SUAS RESPONSABILIDADES LEGAIS.

EMITENTE:

PROJETADO:	COORDENADOR:
CREA: REGIÃO:	CREA: REGIÃO:
DESENHO:	Nº DES. PROJETISTA:
DATA: / /	

RESPONSÁVEL TÉCNICO:
CREA: REGIÃO: ART Nº: DATA:

EMISSÃO CESAN	DATAS
PROJETADO: CHRYSTIANE BRITTO DE ARAÚJO	
CREA: ES8200/D	
DESENHADO: CHRYSTIANE BRITTO DE ARAÚJO	
VERIFICADO:	
DIVISÃO:	
GERÊNCIA:	

CESAN

MUNICÍPIO: DOMINGOS MARTINS DISTRITO: – BAIRRO: –

NOME DO EMPREENDIMENTO: AMPLIAÇÃO DO SISTEMA DE ESGOTAMENTO SANITÁRIO DE DOMINGOS MARTINS

TÍTULO: SES DOS BAIRROS VILA VERDE, VILA DA PAZ E VILA DOS MAIS
PROJETO ESTRUTURAL DA ELEV. ESGOTO BRUTO – EEB 01A (SUB-BACIA 01)
PRANCHA DE ARMAÇÃO DO POÇO DE SUCÇÃO

ESCALA:	FOLHA:	Nº CESAN	REV.
INDICADA	02 / 02	B-062-000-91-4-XX-0029	00